Технический паспорт товара (ru)

Каминные комплекты TYP: 337

NORFOLK TV 6 kW право

Технические данные

337NFP

Мощность

Номинальная мощность (кВ)	11
Регулируемая тепловая мощность (кВ)	5 - 14
Регулируемая тепловая мощность в пространство (кВ)	2.3 - 6
Регулируемая тепловая мощность в воду (кВ)	2.7 - 8

Габариты

Высота (1) x **Ширина** (2) x **Глубина** (3) (мм)	1558 x 928 x 621
Внутренние размеры камина (ш x в x г) / **Максимальная длина дров** (мм)	/ 550

Вес в зависимости от облицовки

камень (кг.)	338

Воздух

Центральная подача воздуха (7) / **Диаметр** (мм) / **Патрубок - часть печи**	да / Ø 100 / нет
Управление вторичным воздухом	да
Управление первичным воздухом	да
Третичный воздух	нет
Автоматическая регулировка подачи воздуха	нет
Расстояние оси центрального впуска воздуха к самой задной части продукта (8.1) (мм)	220

Пареметры

Топливо: древесина / древесные брикеты [*Д / ДБ*]	
Расход допустимого топлива при номинальной мощности (кг./час) [*Д / ДБ*]	3,3 / 3,0
Отопливаемое помещение ($м^3$)	100 - 280
Энергетическая эффективность (%) [*Д / ДБ*]	82,1 / 82,1
Минимальная тяга в дымовой трубе (Па)	12
Температура дымовых газов (°C) [*Д / ДБ*]	224 / 206
Весовой поток продуктов сгорания (г/с) [*Д / ДБ*]	10,4 / 11,6
Концентрация CO при 13 % O_2 (мг/$Nм^3$) [*Д / ДБ*]	1147 / 1237
Концентрация NOX при 13 % O_2 (мг/$Nм^3$) [*Д / ДБ*]	75 / 46
Концентрация OGC при 13 % O_2 (мг/$Nм^3$) [*Д / ДБ*]	64 / 67
Концентрация пыли при 13 % O_2 (мг/$Nм^3$) [*Д / ДБ*]	39 / 40
Многократное запирание дверцы	нет

Дымовой канал

Подключение дымового канала (4)	верхний / задний
Диаметр дымового канала (мм)	Ø 150
Высота оси заднего дымового канала от пола (5) (мм)	1407
Расстояние от оси верхнего дымового канала до задней части изделия (6) (мм)	248

Водогрейный теплообменник

Контур охлаждения	да
Теплообменная поверхность теплообменника ($м^2$)	0,9
Максимальное рабочее давление (бар)	2,5
Объем теплообменника (л)	19,5
Регулируемая тепловая мощность в воду (кВ)	2,7 - 8
Высота впуска отопительной воды от пола (12.1) (мм)	-
Высота выхода отопительной воды от пола (13.1) (мм)	-

Испытания

201/2012 Sb.	да
EN 13240:2001/A2:2004/AC:2007-8	да
BvG §15a	да
I. BImSchV Stufe 2	да
EKODESIGN / **Сезонная энергетическая эффективность отопления** (%) [*Д / ДБ*]	да / 72,1 / 72,1

Расстояние от горючих материалов

Сбоку / **Сзади** / **Спереди** (мм)	0 / 0 / 800

Размерный эскиз

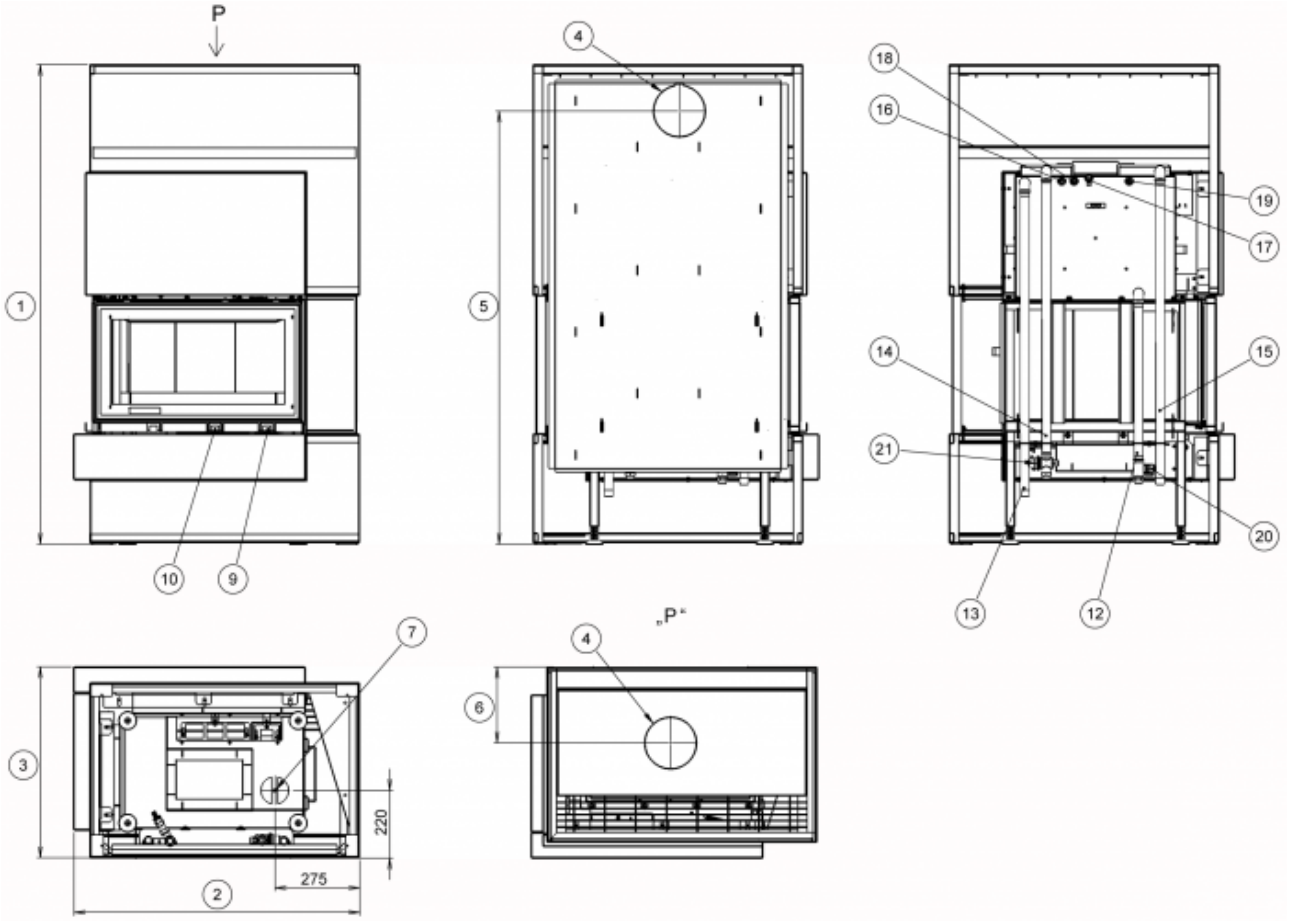

Доплнительная информация

1	высота	1558 мм
2	ширина	928 мм
3	глубина	621 мм
4	дымовой канал	Ø 150 мм
5	высота оси заднего дымового канала от пола	1407 мм
6	расстояние от оси верхнего дымового канала до задней части изделия	248 мм
7	центральная подача воздуха	Ø 100 мм
8.1	расстояние оси центрального впуска воздуха к самой задной части продукта	220 мм
9	управление первичной подачи воздуха - задвинуто открыто	
10	управление вторичной подачи воздуха - задвинуто открыто	
12	впуск отопительной воды	3/4" внешний
13	вывод отопительной воды	3/4" внешний
14	ввод контура охлаждения	3/4" внешний
15	вывод контура охлаждения	3/4" внешний
16	закупоренный патрубок для датчика	
17	воздуховыпускной вентиль	
18	сборник с термодатчиком	
19	сборник для термодатчика	
20	выпускной вентиль	
21	термодатчик	

Схема сборки

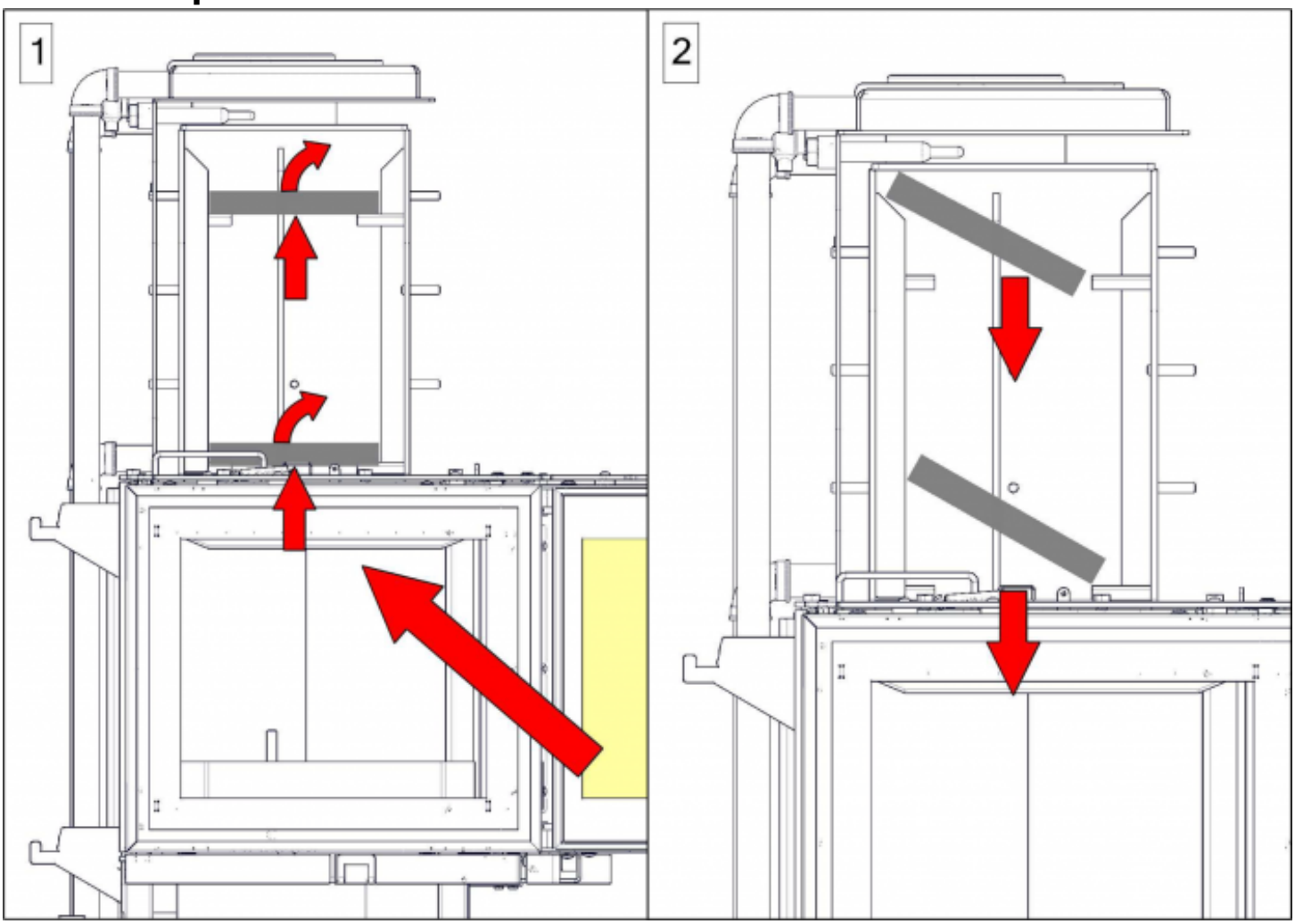

Обладание продукта

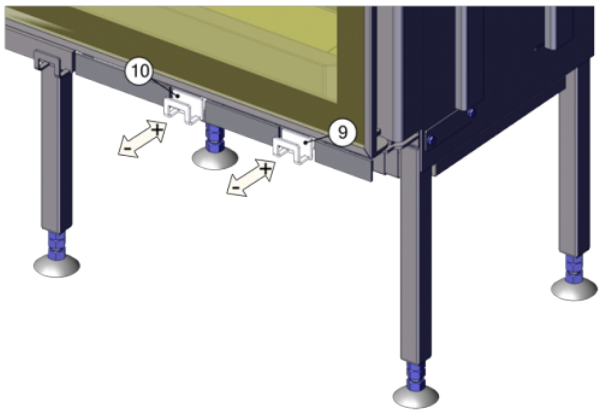

Производитель: ABX, spol. s r.o., Žitná 1091/3, 408 01 Rumburk, Česká republika
tel.: 412 332 523, 412 333 614, fax: 412 333 521, e-mail: info@abx.cz, web: www.abx.cz
Состояние на: 10.8. 2022